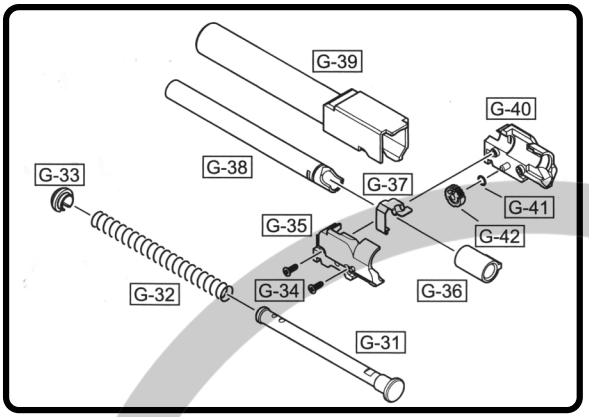


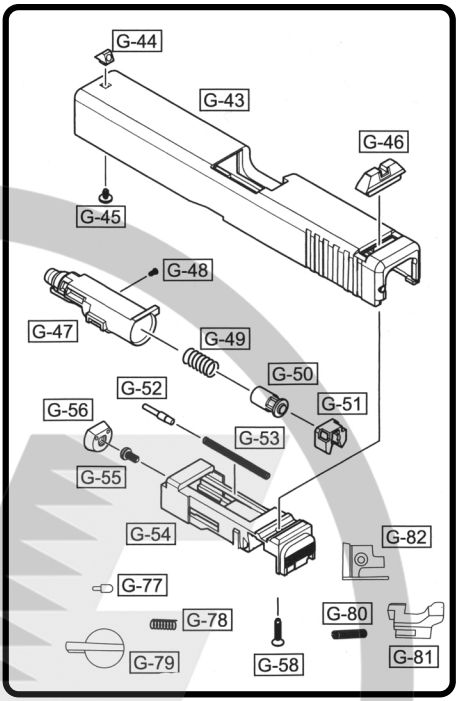


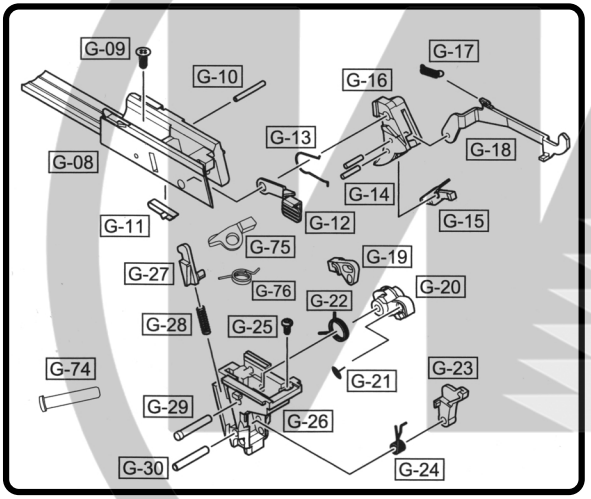


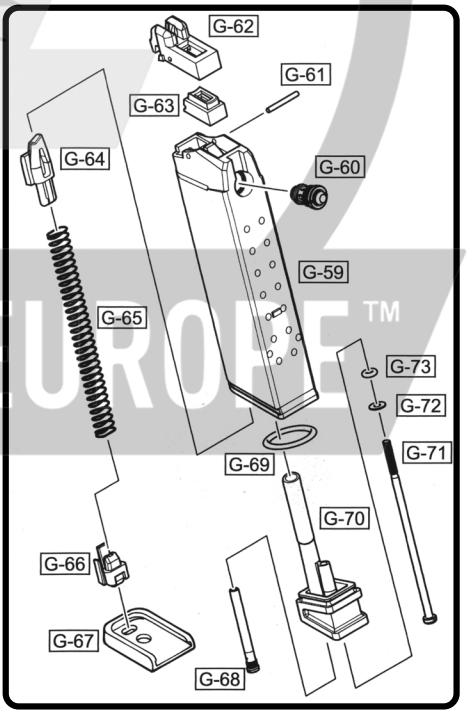


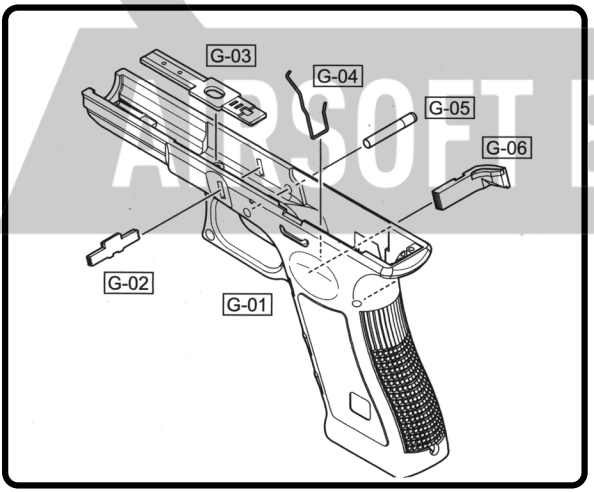


AIRSOFT EUROPE™